MURR ELEKTRONIK
stay connected

Push Pull Power avec câble AIDA

PUR 5x2.5 gris UL/CSA+chaine porte-câble 5m

No.d'art.: 7000-99621-9620500
Poids: 1.087
Pays d'origine: CZ
Désignation du modèle: MSWPA-U962_5.0

Lien vers le produit

Illustration

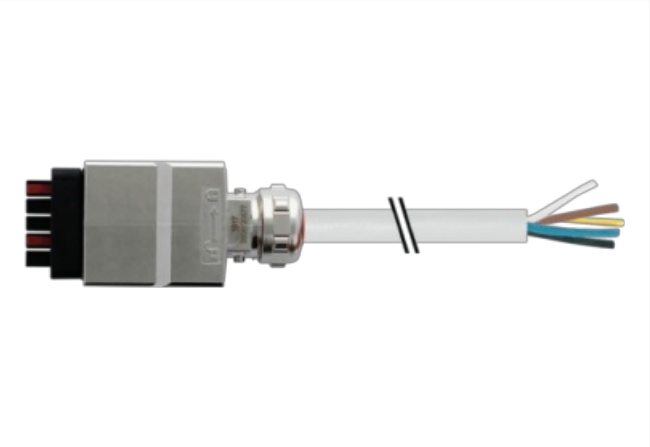

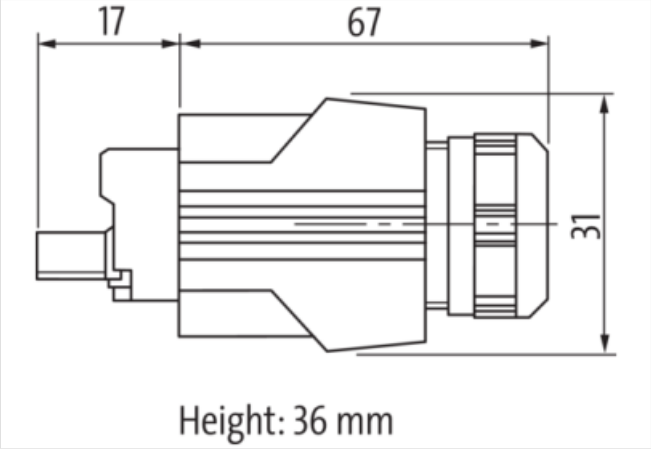

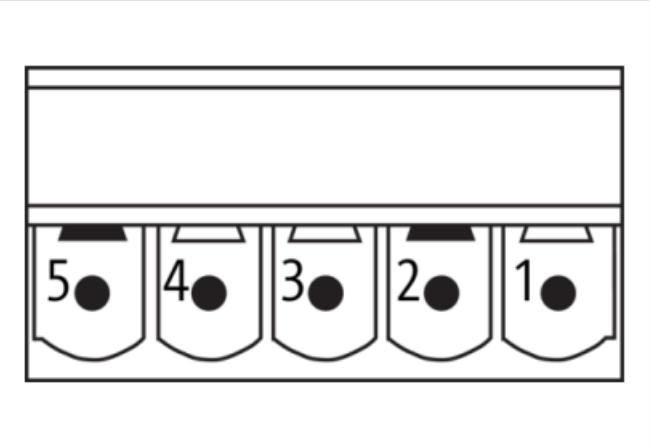

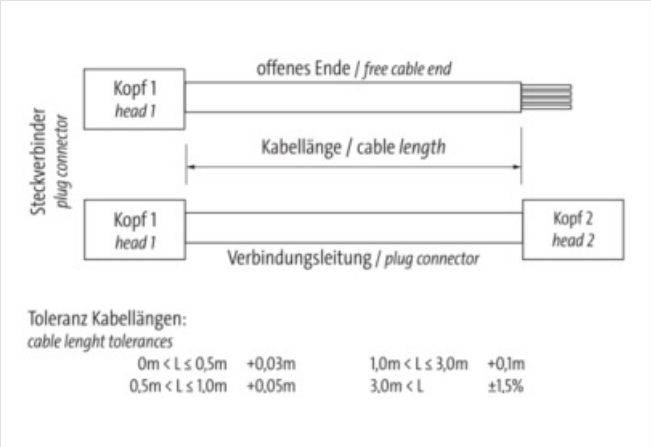

Les informations contenues dans cette fiche technique ont été élaborées avec le plus grand soin
Responsabilité quant à l'exhaustivité de l'exactitude et l'actualité des informations est limitée à une négligence grave. Version: 12.07.2025

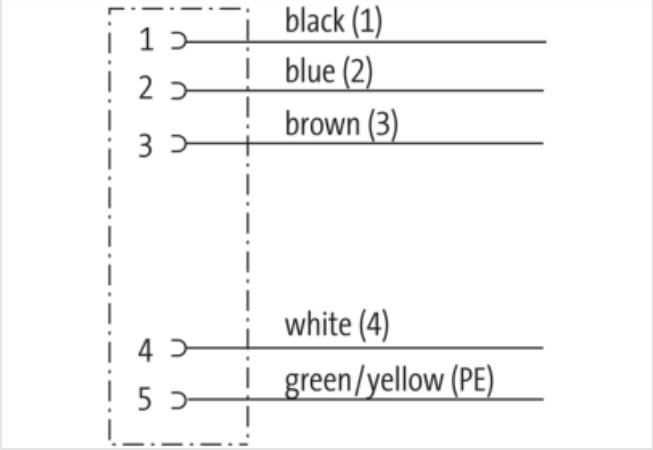

Photo non contractuelle

Side 1	
Family construction form	Push Pull Power
Nombre de pôles	5
Sortie de câble	droit
Indice de protection (EN CEI 60529)	IP67, IP65
Side 2	
Family construction form	free cable end
Longueur non gainée	50 mm
données commerciales	
URL Webshop	https://shop.murrelektronik.com/7000-99621-9620500
GTIN	4048879113861
ECLASS-6.0	27279218
ECLASS-6.1	27279218
ECLASS-7.0	27279218
ECLASS-7.1	27279218
ECLASS-8.0	27279218
ECLASS-8.1	27279218
ECLASS-9.0	27060327
ECLASS-9.1	27060311
ECLASS-10.0.1	27060311
ECLASS-10.1	27060311
ECLASS-11.0	27060311
ECLASS-11.1	27060311
ECLASS-12.0	27060327
ECLASS-13.0	27060311
ECLASS-14.0	27060311
ETIM-5.0	EC002599
ETIM-6.0	EC002599
ETIM-7.0	EC002599
ETIM-8.0	EC002599
EAN	4048879113861
Caractéristiques électriques | Alimentation	

Tension de service CA max.	24 V
Tension de service CC max.	24 V
Courant de service max. par contact	16 A
Protection des appareils | Électrique	
Indice de protection (EN CEI 60529)	IP67, IP65
Condition supplémentaire Indice de protection	enfiché, Vissé
Degré de pollution	2
Tension de choc assignée	4 kV
Données mécaniques | Données du matériau	
Matériau boîtier	Zinc moulé
Données mécaniques | Données de montage	
Type de verrouillage	Push Pull
Caractéristiques environnementales | Climatique	
Température de service min.	-25 °C
Température de service max.	85 °C
Additional condition temperature range	depending on cable quality
Important installation notes	
Note on bending radius	**Attention:** Observe the permissible bending radii when laying cables, as the IP protection class can be endangered by excessive bending forces.
Note on strain relief	Protect the connectors by suitable measures from mechanical loads, e.g. by the usage of cable ties.
Installation | Câble	
Type de câble	3
Fonction de câble	Power
Amount stranding	1
Stranding	Wires
Filler	oui
Wire arrangement	Vert-jaune, blue 2, noir 1, blanc 4, brun 3
Cable weigth	190.3 g/m
Material wire insulation	PP
Amount wires	5
Outer diameter insulation	2.85 mm
Outer diameter tolerance core insulation	± 0.1 mm
Shore hardness wire insulation	60
Ingredient freeness wire insulation	Sans CFC, Sans cadmium, Sans silicone, sans halogènes, Sans plomb
Printing color of wire insulation	Blanc (isolation bleu), Blanc (isolation marron), Blanc (isolation noir), Noir (isolation blanc)
Amount strands (wire)	140
Diameter of single wires	0.15 mm
Conductor crosssection (wire)	2.5 mm²
Material conductor wire	Fil de cuivre, nu
Conductor type (wire)	Classe de fil 6
Outer-diameter (jacket)	9.5 mm
Tolerance outer diameter (sheath)	± 5 %
Matériel gaine	PUR
Dureté Shore gaine	90
Absence d'ingrédients (gaine)	Sans CFC, Sans cadmium, Sans silicone, sans halogènes, Sans plomb
Propriétés du matériau (gaine)	Mat, Bon traitement mécanique, Résistant à l'abrasion, À faible adhérence
Electrical resistance line constant wire	7.98 Ω/km @ 20 °C
Tension nominale CA max.	1,000 V
Tension alternative constante (conducteur - conducteur)	10 kV @ 60 s
Tension alternative constante (conducteur - gaine)	10 kV @ 60 s
Courant admissible (norme)	selon DIN VDE 0298-4

Les informations contenues dans cette fiche technique ont été élaborées avec le plus grand soin
Responsabilité quant à l'exhaustivité de l'exactitude et l'actualité des informations est limitée à une négligence grave. Version: 12.07.2025

Intensité admissible min. conducteur	19.5 A
Température de service min. (statique)	-50 °C
Température de service max. (statique)	80 °C / 90 °C @ 10000 h Operation
Température de service min. (dynamique)	-25 °C
Température de service max. (dynamique)	80 °C / 90 °C @ 10000 h Operation
Rayon de flexion (fixe)	5 × Outer diameter
Rayon de flexion (en mouvement)	10 × Outer diameter
Nombre cycles de flexion (chaînes porte-câbles)	5 Mio. @ 25 °C
Course de déplacement (chaîne porte-câbles)	5 m @ 25 °C
Vitesse de déplacement (chaîne porte-câbles)	3.3 m/s @ 25 °C
Accélération (chaîne porte-câbles)	5 m/s² @ 25 °C
Nombre de cycles de torsion	5 Mio.
Contrainte due à la torsion	180 °/m
Vitesse de torsion	35 cycles/min

Les informations contenues dans cette fiche technique ont été élaborées avec le plus grand soin
Responsabilité quant à l'exhaustivité de l'exactitude et l'actualité des informations est limitée à une négligence grave. Version: 12.07.2025