MURR ELEKTRONIK
stay connected

Connecteur M12 mâle droit, bornes à vis, blindé

5 pôles, max.0,75mm², câble 6-8mm, codage B, Profibus

Mâle droit
M12, 5 pôles
Codage B
blindé
Bornes à vis
Plage de serrage (Ø câble) : 6...8 mm
En cas d'utilisation de fluides agressifs, il faut vérifier la résistance du matériau en fonction de l'application. Plus de détails sur demande.

Lien vers le produit

Illustration

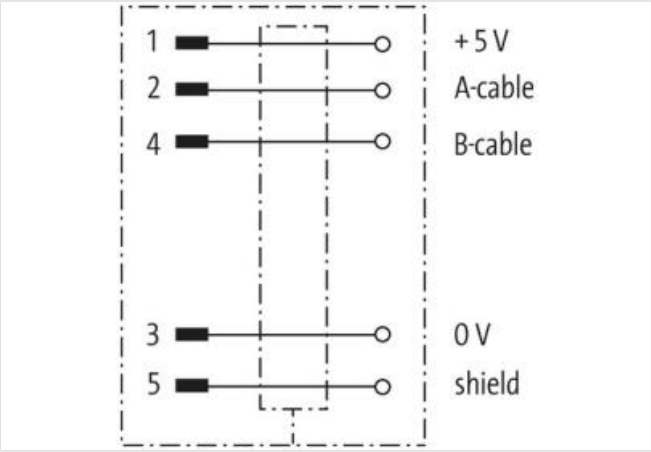

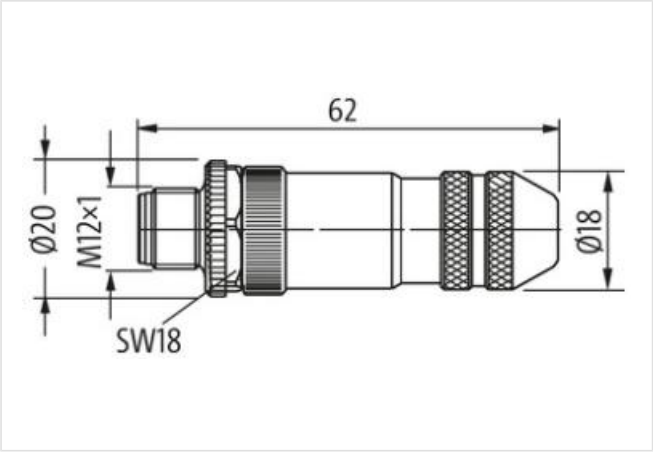

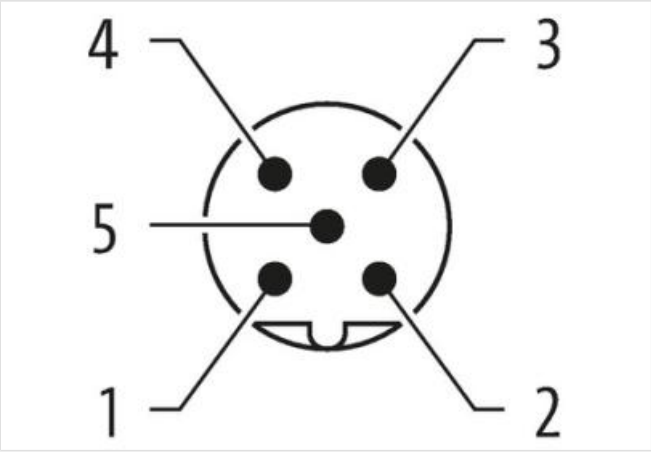

Photo non contractuelle

Couple de serrage	0,6 Nm
Family construction form	M12
Filetage	M12 x 1

Les informations contenues dans cette fiche technique ont été élaborées avec le plus grand soin
Responsabilité quant à l'exhaustivité de l'exactitude et l'actualité des informations est limitée à une négligence grave. Version: 26.04.2024

Indice de protection (EN CEI 60529)	IP67
données commerciales	
ECLASS-6.0	27279221
ECLASS-6.1	27260702
ECLASS-7.0	27440102
ECLASS-8.0	27440102
ECLASS-9.0	27440116
ECLASS-10.1	27440102
ECLASS-11.1	27440102
ECLASS-12.0	27440116
ETIM-5.0	EC002635
GTIN	4048879198653
Numéro du tarif douanier	85366990
Unité de conditionnement	1
Caractéristiques électriques | Alimentation	
Tension de service CA max.	60 V
Tension de service CC max.	60 V
Courant de service max. par contact	4 A
Caractéristiques techniques | Installation	
Section de raccordement max.	0,75 mm²
Installation | Affectation des broches	
Codage	B
Protection des appareils | Électrique	
Condition supplémentaire Indice de protection	enfiché, Vissé
Degré de pollution	3
Tension de choc assignée	1,5 kV
Groupe de matériaux isolants (CEI 60664-1)	II
Données mécaniques | Données du matériau	
Revêtement du boîtier	Nickeled
Revêtement verrouillage	Nickeled
Matériau boîtier	Zinc moulé
Matériau verrouillage	Zinc moulé
Données mécaniques | Données de montage	
Mode de fixation	enfiché, Vissé, Protection contre les vibrations
Plage de serrage min.	6 mm
Plage de serrage max.	8 mm
Hauteur	62 mm
Largeur	20 mm
Profondeur	20 mm
Caractéristiques environnementales | Climatique	
Température de service min.	-40 °C
Température de service max.	85 °C

Les informations contenues dans cette fiche technique ont été élaborées avec le plus grand soin
Responsabilité quant à l'exhaustivité de l'exactitude et l'actualité des informations est limitée à une négligence grave. Version: 26.04.2024