MURR ELEKTRONIK
stay connected

MSAL0-T1-2

Connecteur M12 de simulation diagnostic desina, mâle M12 droit, sans

Bouchon borgne de diagnostic M12×1 mm
Cavalier PIN 1 + 2

Lien vers le produit

Illustration

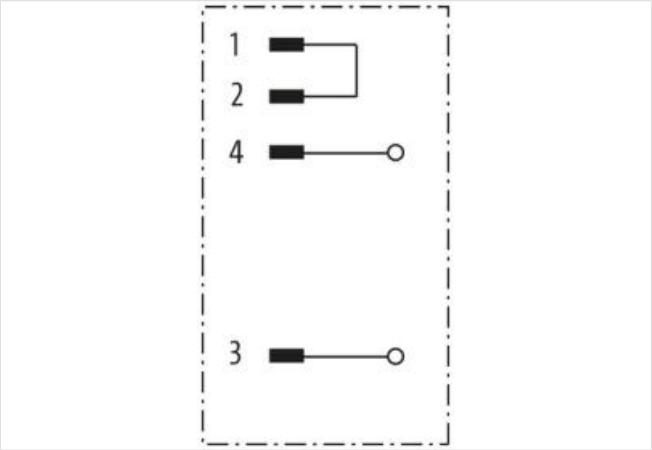

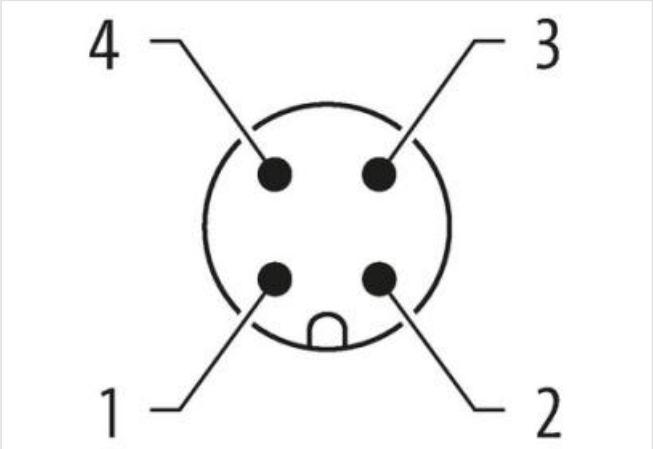

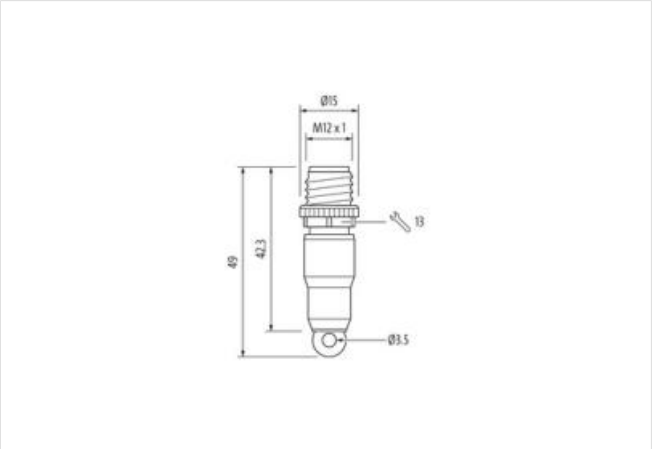

Photo non contractuelle

données commerciales

ECLASS-6.0	23111190
ECLASS-6.1	27260702
ECLASS-7.0	27440390
ECLASS-8.0	27440190
ECLASS-9.0	27440190
ECLASS-10.1	27440190
ECLASS-11.1	27440190
ECLASS-12.0	27440190

Les informations contenues dans cette fiche technique ont été élaborées avec le plus grand soin
Responsabilité quant à l'exhaustivité de l'exactitude et l'actualité des informations est limitée à une négligence grave. Version: 24.04.2024

ETIM-5.0	EC001855
GTIN	4048879198745
Numéro du tarif douanier	85366990
Unité de conditionnement	1
Caractéristiques électriques | Alimentation	
Tension de service CA max.	30 V
Tension de service CC max.	30 V
Tension de service CA max. (listé UL)	30 V
Tension de service CC max. (listé UL)	30 V
Courant de service max. par contact	4 A
Installation | Raccordement	
Couple de serrage	0,6 Nm
Protection des appareils | Électrique	
Indice de protection (EN CEI 60529)	IP67
Condition supplémentaire Indice de protection	Vissé, Monté
Données mécaniques | Données du matériau	
Revêtement verrouillage	Nickeled
Matériau verrouillage	Zinc moulé
Données mécaniques | Données de montage	
Mode de fixation	enfiché, Vissé, Protection contre les vibrations

Les informations contenues dans cette fiche technique ont été élaborées avec le plus grand soin
Responsabilité quant à l'exhaustivité de l'exactitude et l'actualité des informations est limitée à une négligence grave. Version: 24.04.2024