GSS 4 - 24/5

Convertisseur DC / DC, sortie à découpage, 24 V DC, 5 V DC, 4 A, tenue

INPUT: 24 V DC
OUTPUT switched mode: 5 V DC
Puissance de sortie : 20 W
Courant: 4 A
Condensation non autorisée

Lien vers le produit

Illustration

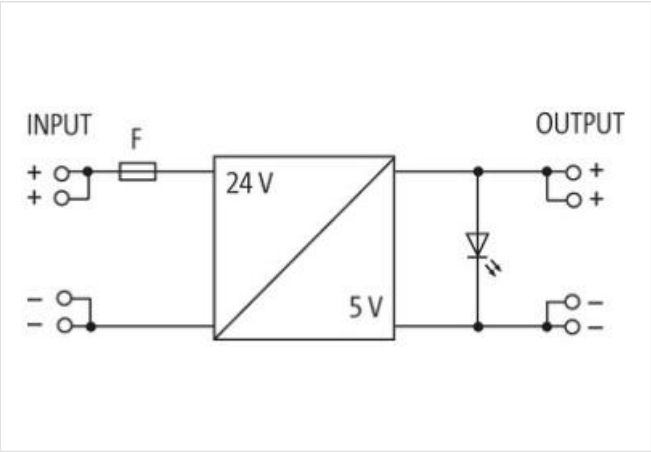

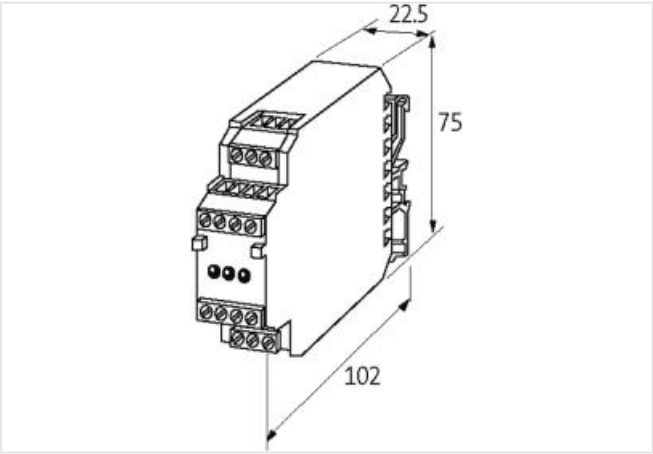

Photo non contractuelle

données commerciales

ECLASS-6.0	27210901
ECLASS-6.1	27210901
ECLASS-7.0	27210901
ECLASS-8.0	27210901
ECLASS-9.0	27210901

Les informations contenues dans cette fiche technique ont été élaborées avec le plus grand soin
Responsabilité quant à l'exhaustivité de l'exactitude et l'actualité des informations est limitée à une négligence grave. Version: 19.04.2024

ECLASS-10.1	27210901
ECLASS-11.1	27210901
ECLASS-12.0	27210901
ETIM-5.0	EC002540
GTIN	4048879079563
Numéro du tarif douanier	85044095
Unité de conditionnement	1
Caractéristiques techniques | Caractéristiques électriques	
Degré de sécurité	SELV
Caractéristiques électriques | Entrée	
Fusible interne côté primaire	2 A
Caractéristique du fusible amont	Inerte
Tension d'entrée CC	24 V
Tension d'entrée CC min.	15 V
Tension d'entrée CC max.	40 V
Courant d'entrée CC	1,04 A
Courant d'entrée CC max.	1,7 A
Caractéristiques électriques | Sortie	
Tension de sortie CC	5 V
Tension de sortie CC min.	4,75 V
Tension de sortie CC max.	5,25 V
Tension de sortie réglable	non
Output current max.	4 A
Ondulation résiduelle max.	0,2 %
Protection des appareils | Électrique	
Protection anti courts-circuits	oui
Données mécaniques | Données de montage	
Mode de fixation	geschnappt
Suitable for mounting type	Rail porteur TH35, (EN 60715)
Caractéristiques environnementales | Climatique	
Température de service min.	-20 °C
Température de service max.	60 °C
Type de connexion 1	
Type de connexion 1	Output
Type de raccordement	Bornes à vis SK
Family construction form	borne
Gender	female
Nombre de pôles	4
PIN 1	+
PIN 2	+
PIN 3	-
PIN 4	-

Les informations contenues dans cette fiche technique ont été élaborées avec le plus grand soin
Responsabilité quant à l'exhaustivité de l'exactitude et l'actualité des informations est limitée à une négligence grave. Version: 19.04.2024