MURR ELEKTRONIK
stay connected

MKS - D 20/1300-1 P

Module à diodes, diodes avec cathode commune, 20, 1300 V DC, 1 A

Diode universelle 1 300 V, 1 A
20 diodes
Cathode au potentiel commun
Les modules à diodes conviennent pour la connexion des charges individuelles (vanne, contacteur, etc.)

Lien vers le produit

Illustration

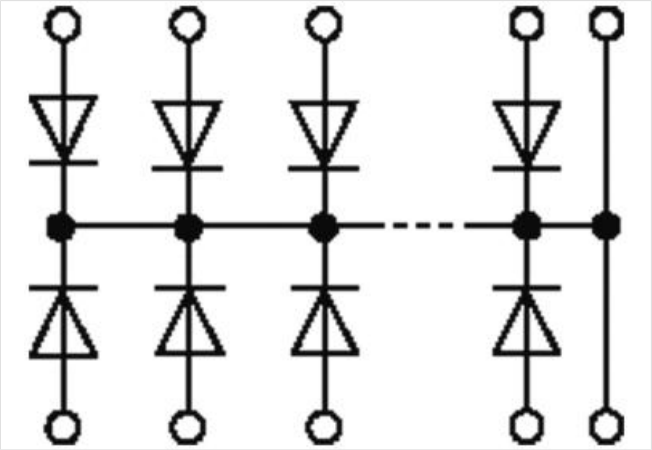

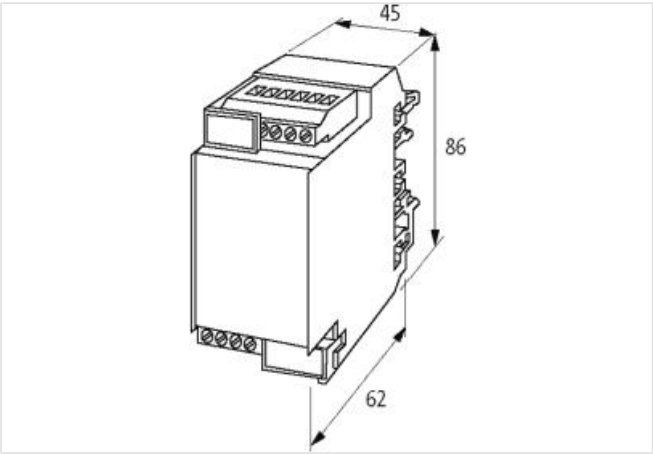

Photo non contractuelle

données commerciales

ECLASS-6.0	27371010
ECLASS-6.1	27371010
ECLASS-7.0	27371010
ECLASS-8.0	27371010
ECLASS-9.0	27371010
ECLASS-10.1	27371010

Les informations contenues dans cette fiche technique ont été élaborées avec le plus grand soin
Responsabilité quant à l'exhaustivité de l'exactitude et l'actualité des informations est limitée à une négligence grave. Version: 20.04.2024

ECLASS-11.1	27371010
ECLASS-12.0	27371010
ETIM-5.0	EC002780
GTIN	4048879041911
Numéro du tarif douanier	85411000
Unité de conditionnement	1
Caractéristiques électriques | Alimentation	
Tension de service CA max.	48 V
Tension de service CC max.	48 V
Caractéristiques techniques | Installation	
Section de raccordement max.	4 mm²
Installation | Raccordement	
Type de raccordement	Bornes à vis SK
Données mécaniques | Données de montage	
Mode de fixation	geschnappt
Suitable for mounting type	Rail porteur TH35, G32, (EN 60715)
Hauteur	86 mm
Largeur	45 mm
Profondeur	62 mm
Caractéristiques environnementales | Climatique	
Température de service min.	-20 °C
Température de service max.	60 °C
Type de connexion 1	
Type de raccordement	Bornes à vis SK
Family construction form	borne
Gender	female
Nombre de pôles	22

Les informations contenues dans cette fiche technique ont été élaborées avec le plus grand soin
Responsabilité quant à l'exhaustivité de l'exactitude et l'actualité des informations est limitée à une négligence grave. Version: 20.04.2024