MURR ELEKTRONIK
stay connected

Convertisseur AS-i 2x câble plat vers M12 femelle

Technique d'installation IP67

MASI67 Convertisseur
2× câble profilé sur M12 (femelle)
Vous trouverez des câbles de raccordement dans l'Online-Shop à la rubrique « Technique de raccordement ».

Lien vers le produit

Illustration

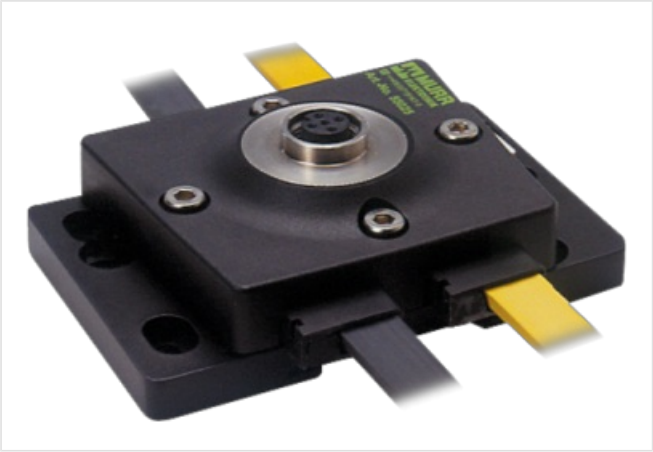

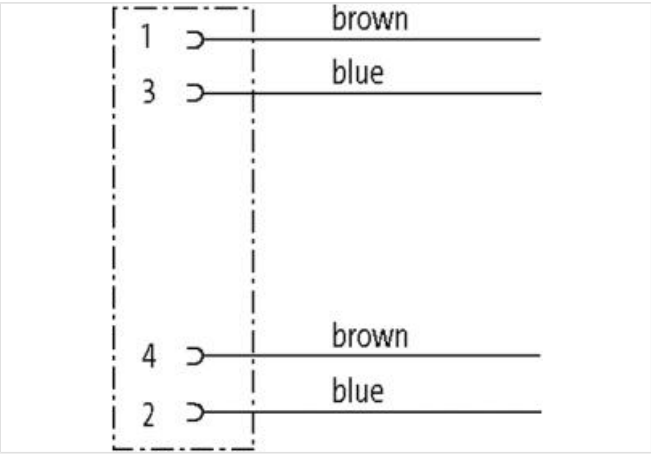

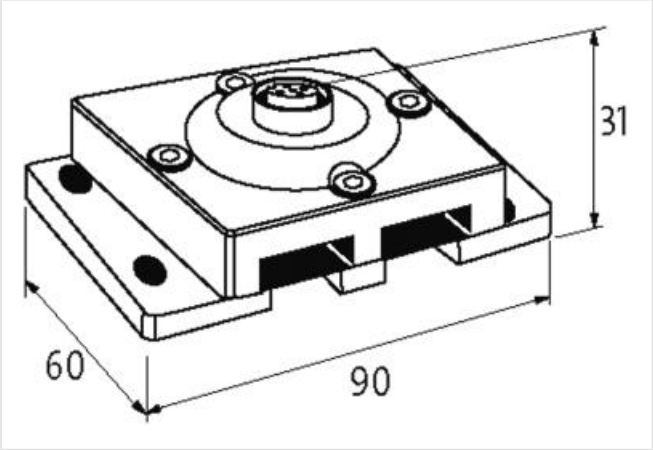

Photo non contractuelle

données commerciales

ECLASS-6.0	27400209
ECLASS-6.1	27279219
ECLASS-7.0	27279219
ECLASS-8.0	27279219
ECLASS-9.0	27440108
ECLASS-10.1	27440111
ECLASS-11.1	27440111

Les informations contenues dans cette fiche technique ont été élaborées avec le plus grand soin
Responsabilité quant à l'exhaustivité de l'exactitude et l'actualité des informations est limitée à une négligence grave. Version: 20.04.2024

ECLASS-12.0	27440111
ETIM-5.0	EC001583
GTIN	4048879052146
Numéro du tarif douanier	85369010
Unité de conditionnement	1
Caractéristiques électriques | Alimentation	
Tension de service CC max.	36 V
Courant total max.	4 A
Protection des appareils | Électrique	
Indice de protection (EN CEI 60529)	IP67
Résistance d'isolation ASI/Power	200 V
Données mécaniques | Données de montage	
Mode de fixation	Vissé, geschnappt
Suitable for mounting type	rail porteur, (EN 60715)
Hauteur	90 mm
Largeur	74 mm
Profondeur	30,5 mm
Caractéristiques environnementales | Climatique	
Température de service min.	-20 °C
Température de service max.	60 °C
Température de stockage min.	-40 °C
Température de stockage max.	80 °C
Produit standard	EN 60664-1
Type de connexion 1	
Type de connexion 1	Bus Out
Family construction form	M12
Gender	female
Couleur support de contact	noir
Codage	A
Nombre de pôles	5
PIN 1	AS-i +
PIN 2	0 V
PIN 3	AS-i -
PIN 4	24 V DC
PIN 5	n.c.

Les informations contenues dans cette fiche technique ont été élaborées avec le plus grand soin
Responsabilité quant à l'exhaustivité de l'exactitude et l'actualité des informations est limitée à une négligence grave. Version: 20.04.2024