stay connected

MEF FILTRE CEM 3-PHASE 1-ETAGE AVEC NEUTRE

I:72A U:4x500 VAC

No.d'art.: 10575
Poids: 1.674
Pays d'origine: IT
Désignation du modèle: MEF 3/1 N HD 72A T

Courant: 72 A
avec conducteur neutre
avec forte atténuation
Courbes d'atténuation sur demande.
Les filtres antiparasites de réseau triphasés et à 1 niveau MEF 3/1 sont utilisés dans la plage 0,1 ... 30 MHz pour supprimer les perturbations conduites sur les lignes de réseau et d'alimentation. Ils conviennent aux réseaux TN-S, TN-C-S et TT. Le meilleur effet de filtrage est obtenu avec des câbles de raccordement courts (recommandation : raccordement PE < 10 cm) avec des sections aussi grandes que possible. Les filtres antiparasites de réseau agissent de manière bidirectionnelle (dans les deux sens). Ils réduisent les perturbations symétriques et asymétriques qui surviennent souvent dans les appareils triphasés à commande électronique en raison de l'influence du réseau.

Lien vers le produit

Illustration

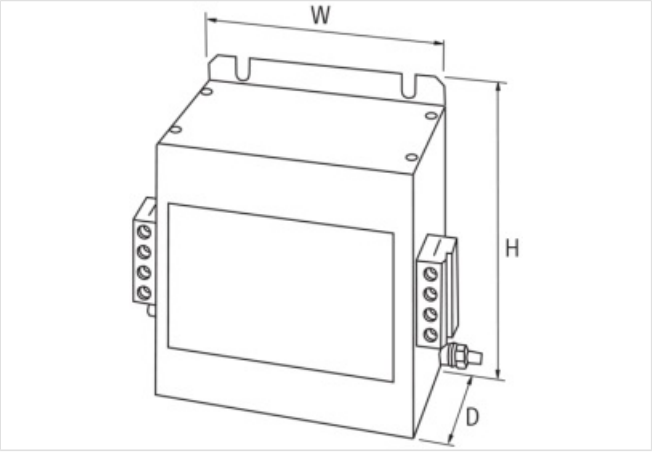

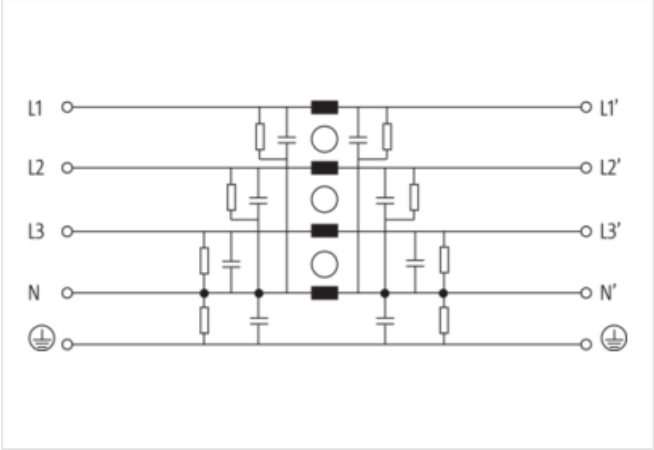

Photo non contractuelle

Murrelektronik SAS | 8 rue Manurhin | 68120 Richwiller | Fon +33 3 89 50 78 78 | Fax +33 3 89 50 78 79 | shop@murrelektronik.fr | shop.murrelektronik.fr

MURR ELEKTRONIK
stay connected

données commerciales	
URL Webshop	https://shop.murrelektronik.com/10575
GTIN	4048879029070
ECLASS-6.0	27130806
ECLASS-6.1	27420201
ECLASS-7.0	27420290
ECLASS-7.1	27420290
ECLASS-8.0	27420290
ECLASS-8.1	27420290
ECLASS-9.0	27420208
ECLASS-9.1	27420290
ECLASS-10.0.1	27420290
ECLASS-10.1	27420208
ECLASS-11.0	27420290
ECLASS-11.1	27420208
ECLASS-12.0	27420208
ECLASS-13.0	27420290
ECLASS-14.0	27420290
ETIM-5.0	EC002498
ETIM-6.0	EC002498
ETIM-7.0	EC002498
ETIM-8.0	EC002498
EAN	4048879029070
Caractéristiques techniques | Caractéristiques électriques	
Courant de fuite max.	15 mA @ 250 V AC, 50 Hz
Caractéristiques électriques | Alimentation	
Fréquence du réseau	50 ... 60 Hz
Tension de service CA max.	500 V
Caractéristiques électriques | Entrée	
Nombre de phases entrée	3
Caractéristiques électriques | Sortie	
Courant de surcharge	18× (IN t) max. 0.5 ms; 1.5× (IN t) max. 1 min. (1× dans l'heure)
Caractéristiques techniques | Installation	
Section de raccordement min., unifilaire	0.5 mm²
Section de raccordement max., unifilaire	25 mm²
Section de raccordement min., multifilaire/à fils fins	0.5 mm²
Section de raccordement max., multifilaire/à fils fins	25 mm²
Numéro AWG min., à fils fins	20
Numéro AWG max., à fils fins	3
Numéro AWG min., multifilaire/à fils fins	20
Numéro AWG max., multifilaire/à fils fins	3
Protection des appareils | Électrique	
Tension d'essai d'isolement L-N	3.3 kV
Tension d'essai d'isolement L-L	3.1 kV
Duration insulation test voltage	2 s

Les informations contenues dans cette fiche technique ont été élaborées avec le plus grand soin
Responsabilité quant à l'exhaustivité de l'exactitude et l'actualité des informations est limitée à une négligence grave. Version: 10.07.2025

Données mécaniques | Données de montage	
Hauteur	153 mm
Largeur	123 mm
Profondeur	125 mm
Mode de fixation	Vissé
Caractéristiques environnementales | Climatique	
Catégorie climatique (EN CEI 60068-1)	25/085/21
Type de connexion 2	
Family construction form	borne
Nombre de pôles	4
Gender	female
Couleur support de contact	gris
Type de raccordement	Bornes à vis SK
PIN 1	L 1
PIN 2	L 2
PIN 3	L 3
PIN 4	N
Family construction form	borne
Nombre de pôles	4
Gender	female
Couleur support de contact	gris
Type de raccordement	Bornes à vis SK
PIN 1	L 1'
PIN 2	L 2'
PIN 3	L 3'
PIN 4	N'

Les informations contenues dans cette fiche technique ont été élaborées avec le plus grand soin
Responsabilité quant à l'exhaustivité de l'exactitude et l'actualité des informations est limitée à une négligence grave. Version: 10.07.2025